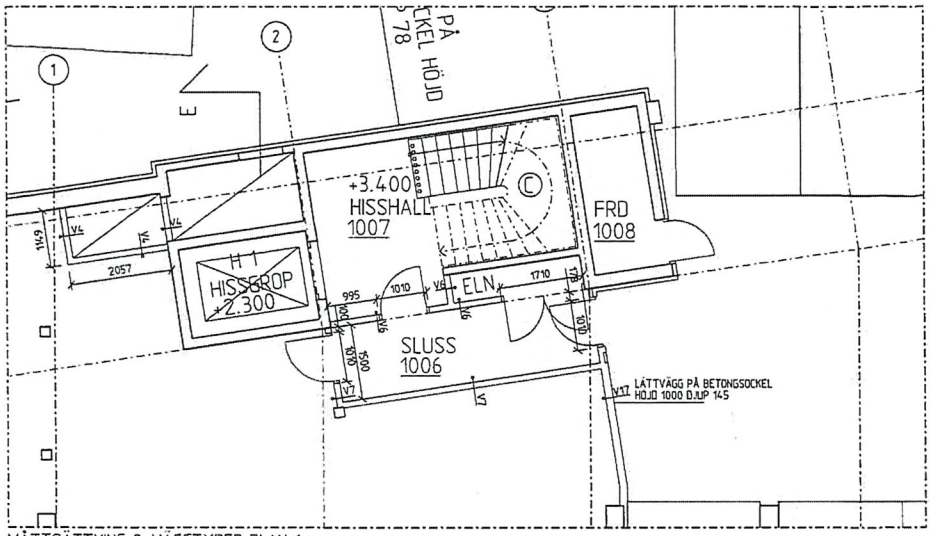

MÅTTSÄTTNING & VÄGGTYPER PLAN 1
skala 1:50

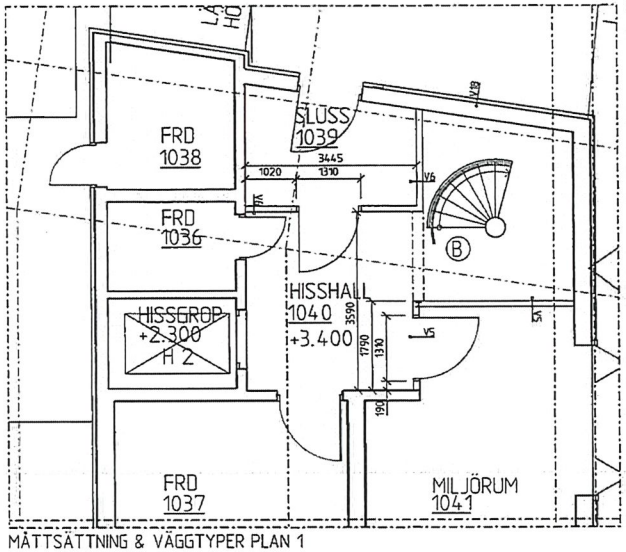

MÅTTSÄTTNING & VÄGGTYPER PLAN 1
skala 1:50

FÖRKLARINGAR

P1 = PANEL 1: = ARMBÅGSKONTAKT
= BERÖRINGSFRI LÄSARE
= PORTTELEFON
= REGISTER

PANELUTFÖRANDE SE A424-303

P2 = PANEL 2: = DÖRRKLOCKA
= BERÖRINGSFRI LÄSARE

P3 = PANEL 3: = FÖRBERETT FÖR ARMBÅGSKONTAKT

P4 = PANEL 4: = ARMBÅGSKONTAKT

P5 = PANEL 5: = BERÖRINGSFRI LÄSARE

P6 = PANEL 6: = BERÖRINGSFRI LÄSARE
= PORTTELEFON
= REGISTER

P7 = PANEL 7: = NYCKELKNAPP

B1 = STYRNING AV BRANDGASLUCKOR ENL. E
EXAKT PLACERING ENL. E.

IL = INSPEKTIONSLUCKA TILL SCHAKT. PLACERING
OVAN UNDERTAK. DIM 400x300. DÄR EJ ANNAT
ANGES.

IL2 = INSPEKTIONSLUCKA TILL SCHAKT. PLACERING
VID GOLV. DIM 800x800.

HÄNVISNINGAR

SEKTIONER	SE A402-011 — 013
SAMORDNINGSSEKTIONER	SE 430-001
INV. DÖRRAR AV TRÄ OCH STÅL	SE A434-200 — 211
INV. PARTIER AV STÅL	SE A434-100 — 112.
SYSTEMVÄGGAR	SE A434-310
TRAPPOR	SE A450-001 — 003
HISSAR	SE A460-001 — 002
HISSFRONTER	SE A460-011
WC-UPPSTÄLLNINGAR	SE A460-101
PENTRYUPPSTÄLLNINGAR	SE A460-102
STÄD UPPSTÄLLNINGAR	SE A460-103
UNDERTAK	SE A431-110 — 180.
UNDERTAKSDETALJER	SE A436-110
VERTIKALSNITT	SE A426-001 — 005
HORISONTALSNITT	SE 426-011
BRANDPLANER	SE A991-010 — 80

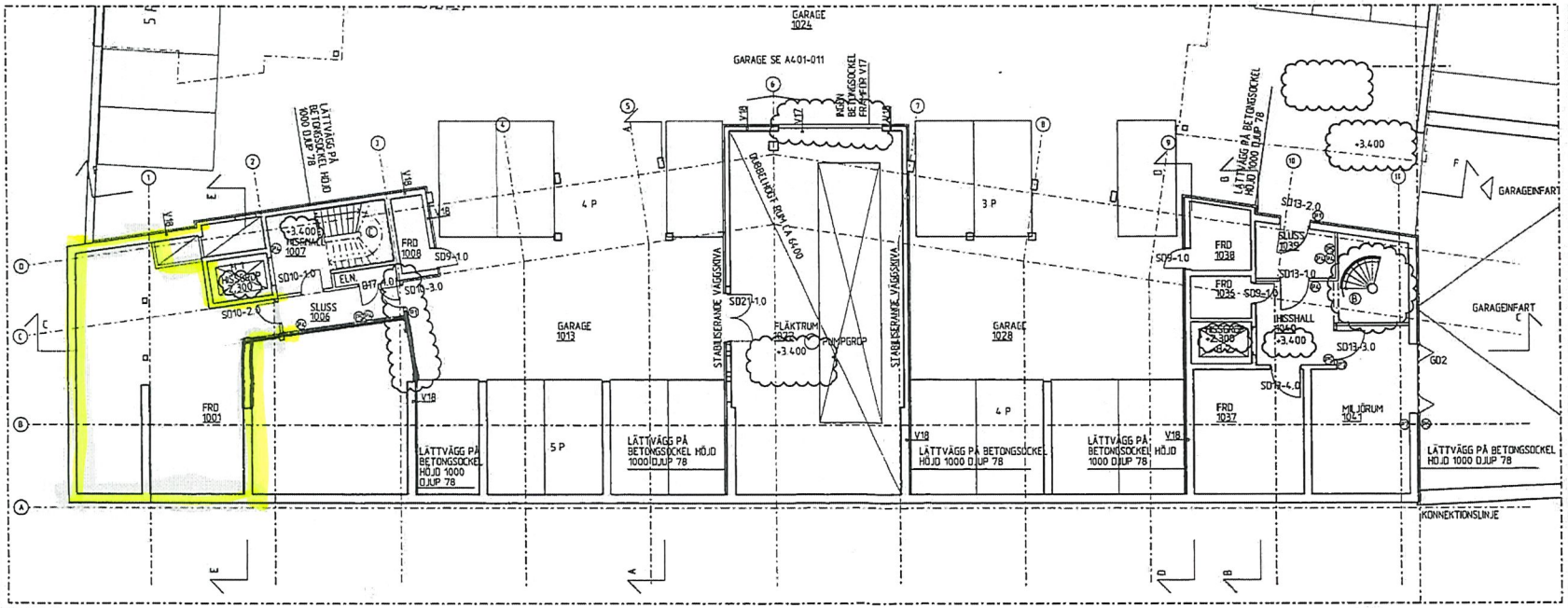

PLAN 1
skala 1:100

1m 0 5 10m
Skala 1:100 - A1 (1:200 - A3)

BET	ANT	ANDRINGEN AVSER	SIGN	DATUM
B	3	REV. ENL. PM A04	ES	091124
A	1	REV. ENL. PM A02	ES	090708

BYGGHANDLING

PRIMULA

PRIMULA BYGGNADS AB
BOX 3067, 103 61 STOCKHOLM
TEL: 0181 545 222 60
FAX: 0181 545 222 61

KV. MÄLTAREN, STOCKHOLM

A	ROSENBERGS ARKITEKTER AB BOX 5595, 114 85 STOCKHOLM	TEL: 0181 545 871 60 FAX: 0181 545 871 20
K	KONKRET WALLINGATAN 37, 111 24 STOCKHOLM	TEL: 0181 402 33 80 FAX: 0181 406 02 22
V	INCORD ODUPVÄGEN 48, 182 15 BANDERYD	TEL: 0181 622 20 00 FAX: 0181 755 08 27
E	REGISTA RUNGSHOLMS STRAND 155, 112 48 STOCKHOLM	TEL: 0181 594 970 70 FAX:
SP	SPIEYS AB BOX 1162, 141 24 HUDDINGE	TEL: 0181 711 55 00 FAX: 0181 711 55 80
		TEL: FAX:

UPPDRAG NR	RITAD/KONSTR AV	KNAGLAGGARE
		K.DINELL
DATUM	AKTVARIG	
2008-12-16	A.RIPELLIND	

PLAN 1

SKALA A1/A3	NUMMER	BET
1:50/1:100 1:100/1:200	A401-010	